MAYEKAWA
MYCOM

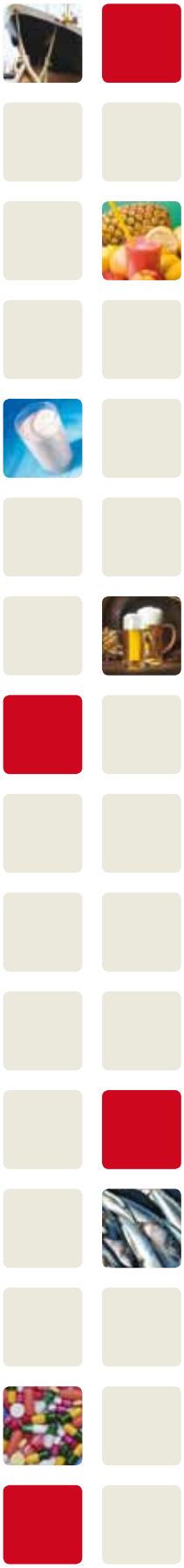

MAYEKAWA ТЕПЛОВОЙ НАСОС

PLUS HEAT

MAYEKAWA

MAYEKAWA MYCOM

Тепловой насос MAYEKAWA Plus+HEAT

Данное изделие является частью программы MAYEKAWA ‘NATURAL 5’, представляя собой новое поколение энергосберегающего оборудования. В нём применяется поршневой компрессор высокого давления MAYEKAWA N6HK (50 бар) на природном хладагенте NH_3 (ПГП=0).

Тепловой насос MAYEKAWA Plus+HEAT может производить горячую воду с температурой до 85 °C, используя различные источники тепла, например, сбросное тепло холодильных установок, промышленных предприятий, возобновляемую геотермальную энергию и многие другие.

Данная система напрямую способствует сокращению использования ископаемого топлива, что также позволяет сократить эмиссию CO_2. Дополнительная экономия электроэнергии возможна за счёт применения частотного преобразователя для управления частотой вращения компрессора с целью более эффективной работы оборудования.

Тепловой насос MAYEKAWA Plus+HEAT представляет собой компактную конструкцию с малыми габаритами, достаточно простую в обслуживании и не требующую много времени на осуществление работ на объекте.

Габаритные размеры теплового насоса PLUS+HEAT

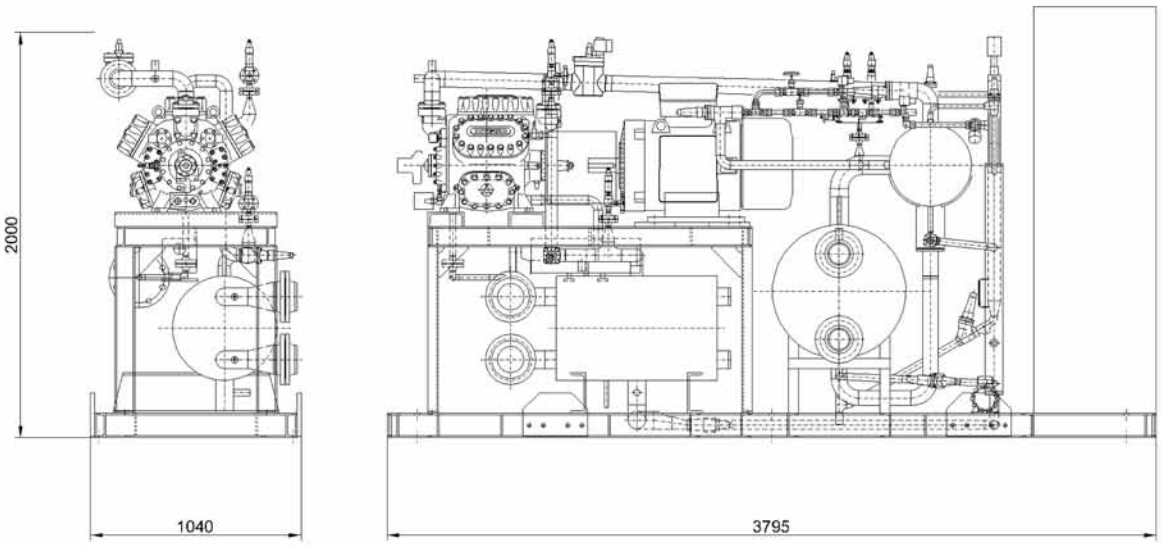

ИСТОЧНИК ТЕПЛА			ВОДА					ХЛАДАГЕНТ (NH3, HCFC22 и т.д.)			
Хладагент			Аммиак (R717)								
Модель			PH-W85	PH-W105		PH-W125		PH-R85	PH-R105		PH-R125
Температура горячей воды на выходе		°C	65	70	75	80	85	65	70	75	80
Производи-тельность	Теплопроизводительность	кВт	471	458	444	430	487	471	458	444	430
	Требуемая производ. источника тепла	кВт	399	377	356	334	378	399	377	356	334
	Потребляемая мощность	кВт	73	81	89	96	109	73	81	89	96
	Тепловой коэффициент	-	6,5	5,7	5,0	4,8	4,5	6,5	5,7	5,0	4,8
Электропитание			400В 3ф 50Гц/200В 1ф 50Гц					400В 3ф 50Гц/200В 1ф 50Гц			
Модель компрессора			N6HK (Поршневой компрессор)					N6HK (Поршневой компрессор)			
Мощность электродвигателя [1]		кВт	85	105	105	125	125	85	105	105	125
Метод пуска			На выбор заказчика					На выбор заказчика			
Рекомендуемое масло			Стандартно: Mobil SHC228, альтернативно: Kluber-Summit RHT100								
Испаритель	Тип		Кожухопластинчатый теплообменник					Кожухопластинчатый теплообменник			
	Температура источника тепла	°C	40/35	40/35	40/35	40/35	45/40	-	-	-	-
	Расход	м³/ч	68,6	64,9	61,1	57,4	65,0	-	-	-	-
	Температура конденсации	°C	-	-	-	-	-	32	32	32	32
Конденсатор	Тип		Кожухопластинчатый теплообменник					Кожухопластинчатый теплообменник			
	Температура горячей воды	°C	60/65	65/70	70/75	75/80	80/85	60/65	65/70	70/75	75/80
	Расход	м³/ч	81,1	78,8	76,4	73,9	83,7	81,1	78,8	76,4	73,9
Габариты	Ширина (W)	мм	1000					1000			
	Длина (L)	мм	3795					3795			
	Высота агрегата (H1)	мм	2000					2000			
	Высота со стартером (H2)	мм	2200					2200			
	Масса	кг	-	-		3600		-	-		-

1) для электродвигателя с внутренними постоянными магнитами (IPM), доступны другие типы электродвигателей

Примечание: возможны технические изменения.

Источник тепла — вода

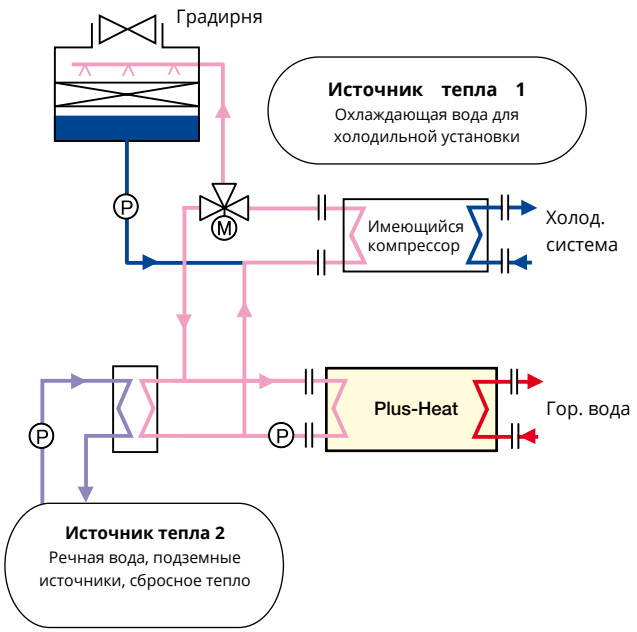
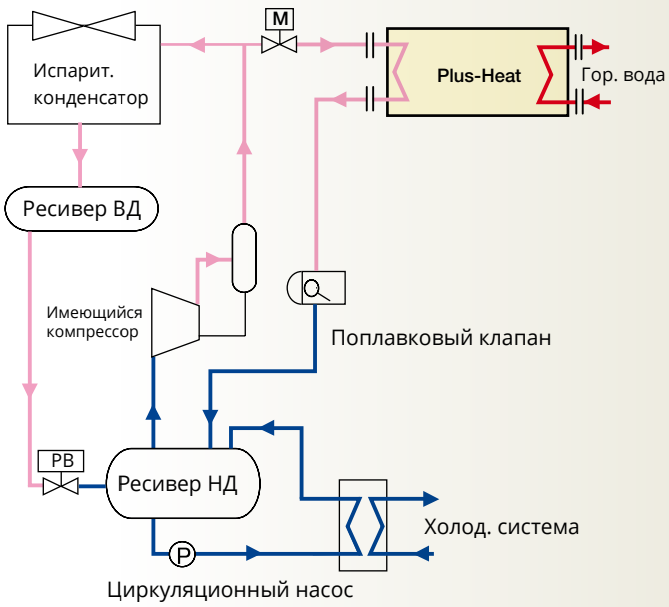
Источник тепла — хладагент